SEM-128 DALI
SEM-200 WM

Smart Emergency Master

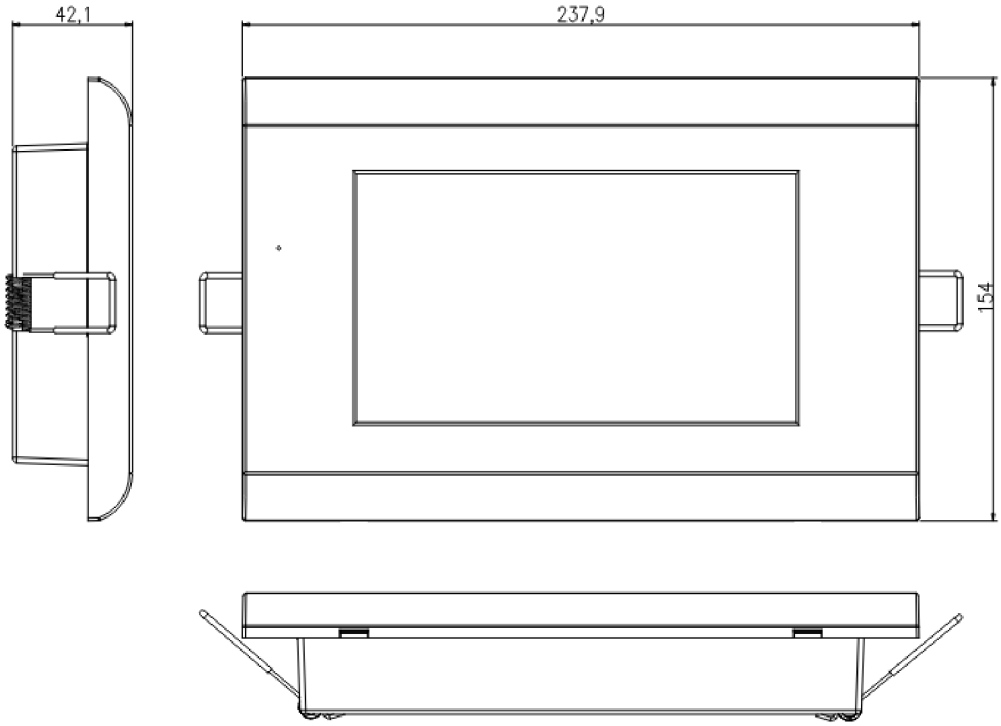
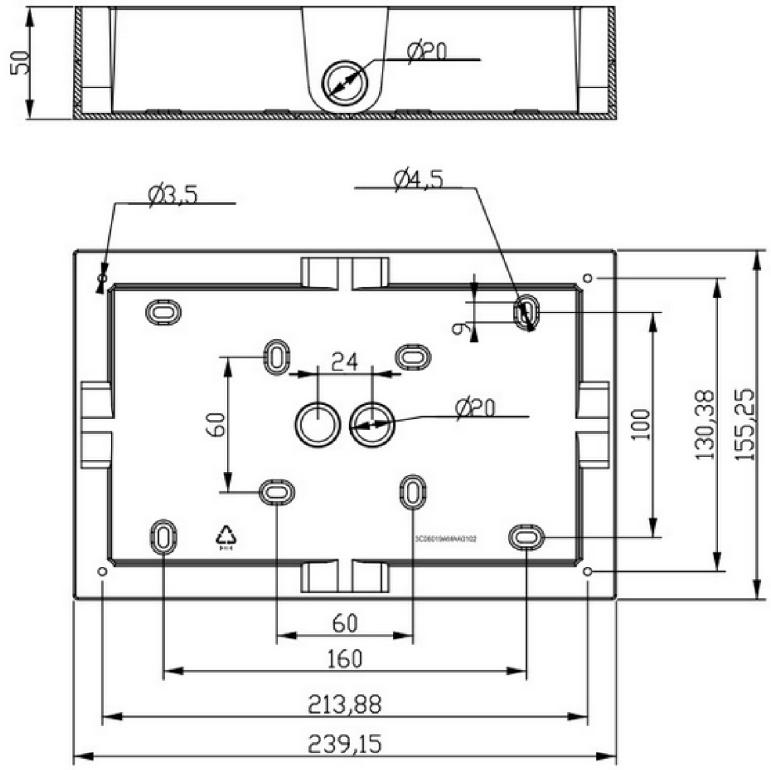
Aufbaugehäuse