PGVG200 Notstromversorgung 200W

mit 230V Ausgangsspannung für bis zu 2 Verbraucher

- mit 230V Ausgangsspannung für bis zu 2 Verbraucher
- ermöglicht sicheres Notlicht in Warm- UND Kaltzonen (Kühlhäuser, Warmbereiche, der Witterung ausgesetzten Leuchten)
- ermöglicht Notbeleuchtung an schwer zugänglichen Stellen (z.B. hohe Montagehöhe der Leuchten)
- reduziert den Wartungsaufwand der Notbeleuchtung
- 2 Ausgänge, jeweils mit Einschaltstrombegrenzung, Schalteingang und Netzwächter
- Leuchten ohne Umbau direkt anschließbar (DC tauglich)
- Ausgangsleistung 1*200W oder 2*100W für hohe Lichtleistung im Notbetrieb
- Automatische Abschaltung bei Überlast oder Kurzschluss je Ausgang
- Überwachung auf Verbraucherausfall je Ausgang
- Bis zu 250m zulässige Leitungslänge zwischen PGVG200 und Leuchten
- für Leitungen bis 2,5 mm², doppelpolig ausgelegt für Durchgangsverdrahtung
- AUTOTEST Elektronik nach EN 62034 mit potenzialfreier Störmeldung
- modernste Ladetechnik für konventionelle PB Akkus oder langlebige LiFePO4 Akkus
- *Option :*
  - *Fernüberwachung wahlweise kabellos (Wireless) oder kabelgebunden (DALI)*

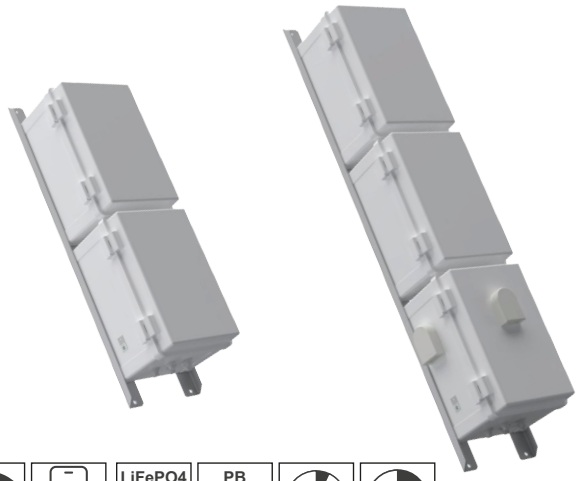

IP54 | IP32 | IP65 LiFePO4 | IK8 | CE | 200W | AUTO TEST | DLI | WDALI | LiFePO4 | PB | 1h | 3h

Technische Daten

Gehäuse:	Polycarbonat, grau	Netzversorgung:	230 V / 50 Hz
Schutzart:	IP54 (Elektronikteil)	Leistungsaufnahme:	Ladung max. 0,6 A
	IP32 (Batterieteil)	Ausgangsspannung:	225 V ± 7% (DC-Betrieb)
Schutzklasse:	I	Ausgangsleistung:	nur Ausgang 1 aktiv: Dauerleistung 1 * 200W
Montage:	Wandanbau		beide Ausgänge aktiv: Dauerleistung je Ausgang max.100W
Umgebungstemp.:	PB Akku: 5 bis +25°C	Einschaltleistung:	4000 W für 100 ms
	LiFePO4 Akku: 0 bis +40°C		

Beschreibung	LM	DS	L' Schalt-Eingang	BS	Ge-häuse	Akku	Bestellcode
PGVG200 - Notstromversorgung, DS und BS, Autotest, Leistung im Notbetrieb bis 200W, mit PB Akku 12V							
Für bis zu 2 getrennt schaltbare Leuchten, PC Gehäuse mit verschließbarem Schnellverschluss	1-2	Max. 200W	J	90W/1h - 40W/3h	PC02	PB 12V 18Ah	**PGVG200 18 DC**
Für bis zu 2 getrennt schaltbare Leuchten	1-2	Max. 200W	J	200W/1h - 90W/3h	Typ 3	PB 12V 45Ah	**PGVG200 45 DC**
Für bis zu 2 getrennt schaltbare Leuchten	1-2	Max. 200W	J	200W/3h	Typ 4	PB 12V 90Ah	**PGVG200 90 DC**
PGVG200 - Notstromversorgung, DS und BS, Autotest, Leistung im Notbetrieb bis 200W, mit LiFePO4 Akku 12V							
Für bis zu 2 getrennt schaltbare Leuchten, PC Gehäuse mit verschließbarem Schnellverschluss	1-2	Max. 200W	J	57W/1h - 19W/3h	PC02	LiFePO4 12V 8Ah	**PGVG200 08 DC**
Für bis zu 2 getrennt schaltbare Leuchten, PC Gehäuse mit verschließbarem Schnellverschluss	1-2	Max. 200W	J	86W/1h - 28W/3h	PC02	LiFePO4 12V 12Ah	**PGVG200 13 DC**
Für bis zu 2 getrennt schaltbare Leuchten, PC Gehäuse mit verschließbarem Schnellverschluss	1-2	Max. 200W	J	143W/1h - 47W/3h	PC02	LiFePO4 12V 20Ah	**PGVG200 20 DC**
Für bis zu 2 getrennt schaltbare Leuchten, PC Gehäuse mit verschließbarem Schnellverschluss	1-2	Max. 200W	J	200W/1h - 83W/3h	PC02	LiFePO4 12V 35Ah	**PGVG200 35 DC**
Für bis zu 2 getrennt schaltbare Leuchten, PC Gehäuse mit verschließbarem Schnellverschluss	1-2	Max. 200W	J	167W/3h	PC03	LiFePO4 12V 70Ah	**PGVG200 70 DC**
PGVG200 - Option							
DLI Fernüberwachung - Kabel gebunden mit DLI-Z64 (max.64 Leuchten je Zentrale)							ersetze **DC** mit **DC-DA**
Schnittstelle SEM128-DALI Fernüberwachung (lieferbar 1. Quartal 2027)							ersetze **DC** mit **DC-D2**
Schnittstelle SEM128-WIRELESS DALI Fernüberwachung (lieferbar 1. Quartal 2027)							ersetze **DC** mit **DC-DW**
*Einbaumodul **(Wireless-DALI)** max.10 Notleuchten mit D2 Interface*							**WIDA2-M**
Lieferung ohne Akku							auf Anfrage

Alle technischen Ausführungen und Preise finden Sie als registrierter Nutzer in unserem Produkt-Konfigurator unter **www.er-elektronik.de**

Maßzeichnungen

Gehäuse PC02

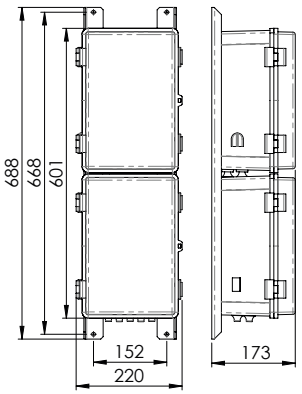

Gehäuse PC03

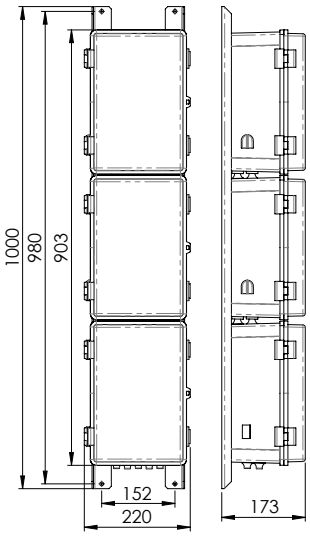

Gehäuse Typ 3

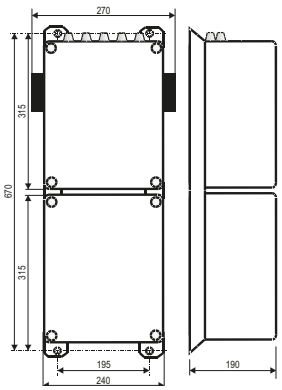

Gehäuse Typ 4

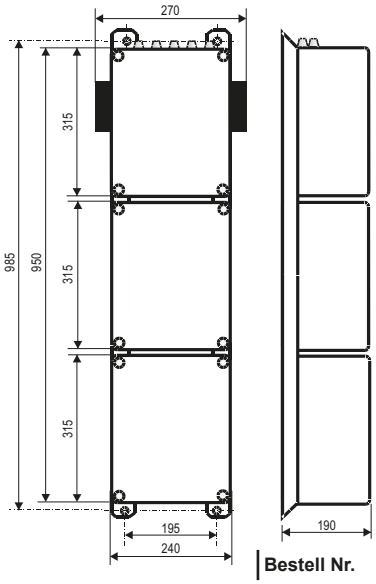

Zubehör

Beschreibung	Bestell Nr.
Unterbrechermodul für DALI oder 0-10V Steuerleitungen	UD10
Umschaltweiche mit integrierter 0-10V Lichtstromregelung	UEDIM

Beschreibung	Bestell Nr.
Stromkreisbezeichnungsschild 40mm (graviert nach Vorgabe)	SKB-40
Stromkreisbezeichnungsschild 70mm (graviert nach Vorgabe)	SKB-70

PB PGVG200 - 10/2026 - Irrtümer und Änderungen vorbehalten.